uniopt

パネル特性評価・輝度測定装置　ＡＢＭ-０３

輝度測定装置は、色彩輝度計等を検出器とする測定装置です。モータ駆動ロボットとの組み合わせにより自動計測を可能としています。自動ロボットは、直動４軸及び回転２軸の６軸で構成され、被検試料から発する光の分布および指向性の全測定を行うことができます。検出器（輝度計）は市販計測器を使用していますので校正された評価が可能と なります。

開発や検査にご利用される自動化製品・研究用システム製品はお客様からカスタマイズのご要望が出ることが多くあります。そのご要望をお聞きしながら一品一様の製品製作に対応しています。

光源を付属し、その透過及び反射・散乱光の波長特性を解析する関連製品もございます。

特 長

○ LED,LCD などの発光部品の発光分布、指向性（全方向）を自動測定。
○ 検出器は市販分光計測器を使用するため、校正された分光輝度評価が可能。（トプコン、ミノルタ社製等）
○ 光学定盤をベースにしているため、モータ駆動ロボット（自動ステージ）を自由配置できます。
○ サンプル設置方法については、ご相談の後、カスタム設計いたします。
○ 計測操作は、コンピュータからの自動計測。　（マニュアル測定も可能）
○ 連続したポイント測定が容易なオペレーションソフトウエア搭載。

用 途

○ ＬＥＤ、ＬＣＤ、有機ＥＬなどの光デバイス、パネルの輝度・色度管理。
○ ディスプレイ、照明機器の光学特性評価。
○ オーディオ機器、コックピットパネル等の発光部品等の発光指向性、輝度評価。
○ 発光材料、蛍光材料の分光発光特性評価。
○ 反射・散乱光特性評価。（別途、光源を選択して付属）

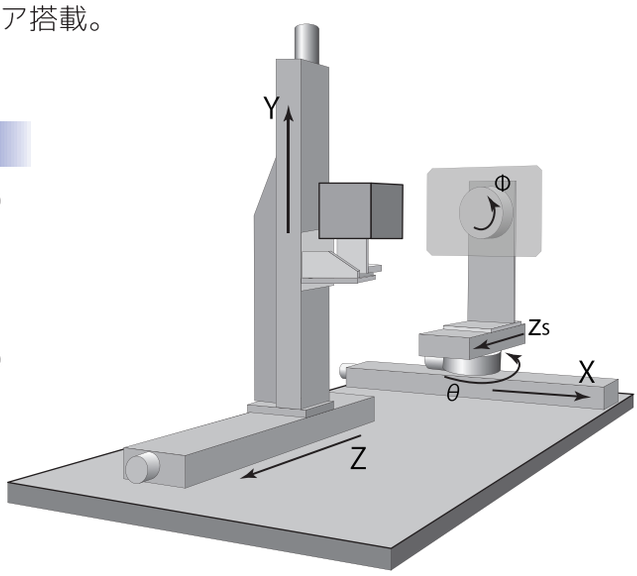

仕 様

装置ベース		光学定盤	
直動ステージ	ストローク	X,Y 軸	500 mm
	（カスタマイズ可能）	Z 軸	1,000 mm
		z 軸（焦点調整用）	200 mm
	分解能	1/100 mm	
	精度	1/10 mm	
回転ステージ	ストローク	θ 軸	±90 度
		φ 軸	±180 度
	分解能	0.01 度	
	精度	0.1 度	
サンプルステージ構造		ご相談の上決定	
輝度計		トプコン社製品、ミノルタ社製品に標準対応	
要求電力		100V, 5A	
本体外観サイズ		W2,000 × D1,200 × H1,400 mm	
本体重量		約 250kg	
制御パソコン OS		Windows7	
推奨パソコン		Intel Core i7-3770 3.4GHz 以上	
ソフトウエア		各軸個別走査モード、複数軸組合せ走査モード、レシピ測定	

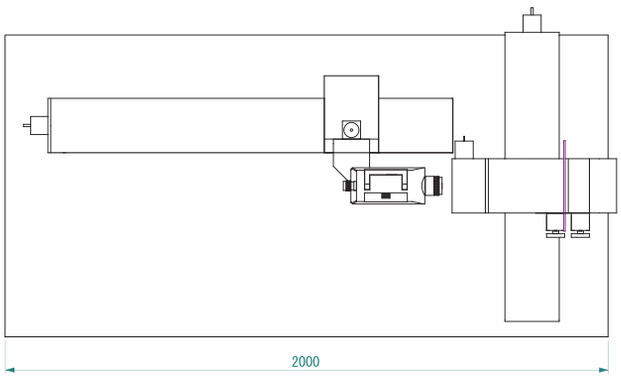

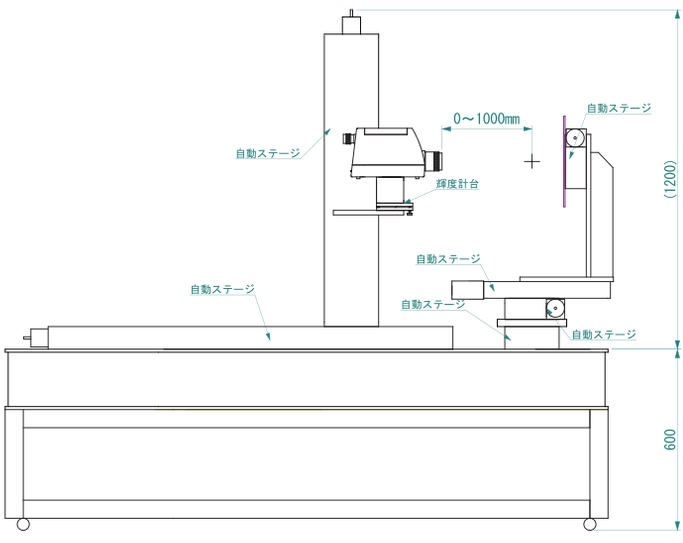

測 定 画 面 例

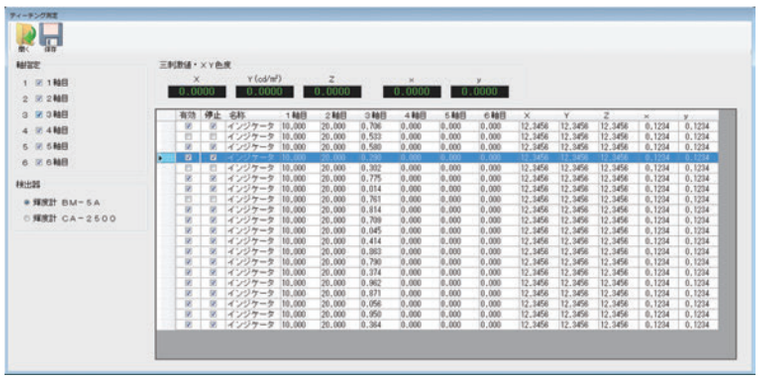

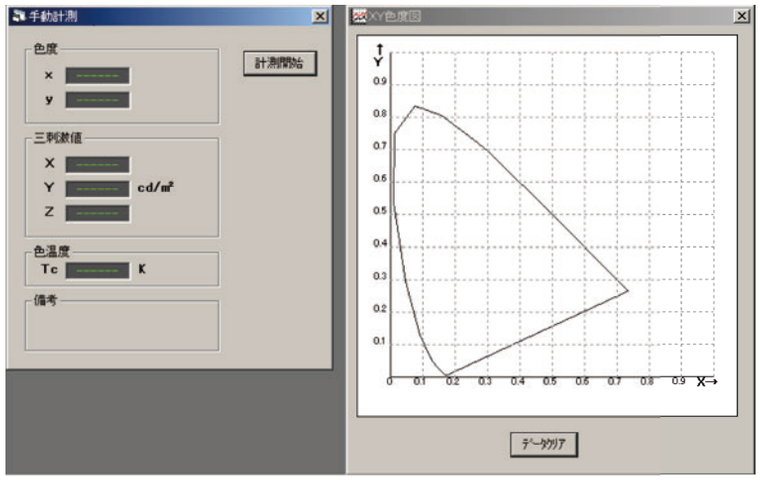

本カタログに記載されている各仕様は、改善のため予告無く変更される場合があります。

uniopt
ユニオプト株式会社

〒421-1221　静岡市葵区牧ヶ谷 2102
TEL : 054-276-1130　　FAX : 054-276-1131
URL : http://www.uniopt.co.jp
E-mail : uniopt@uniopt.co.jp